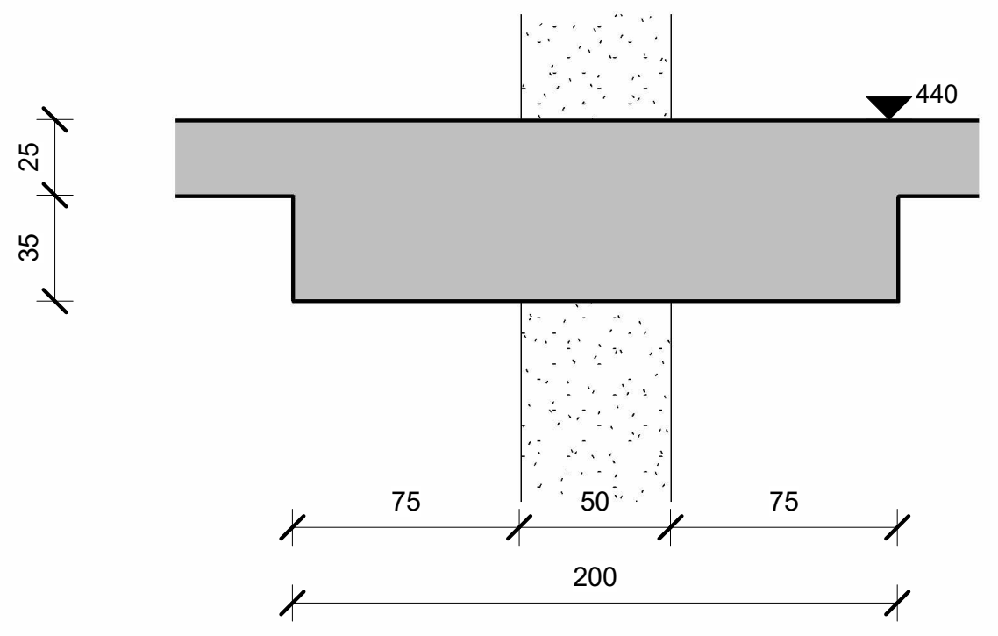
440
25
35
75
50
75
200

1 (L1) Section 1
1 : 25

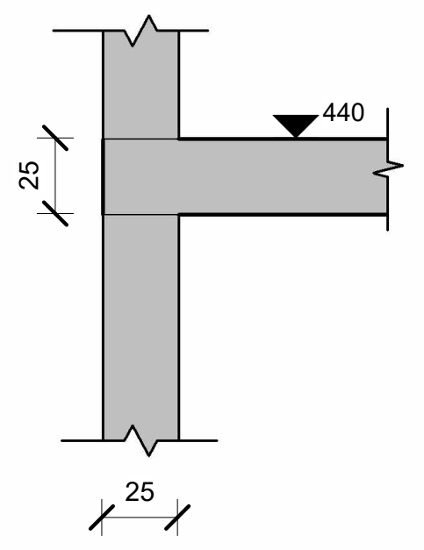

2 (L1) Section 2
1 : 25

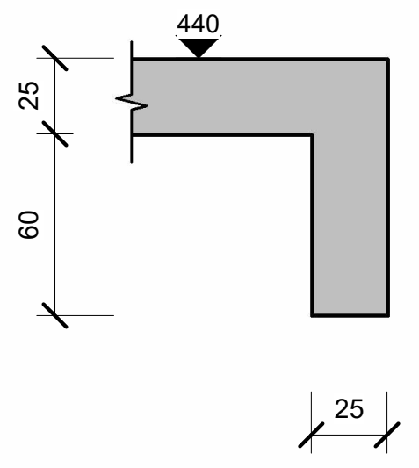

3 (L1) Section 3
1 : 25

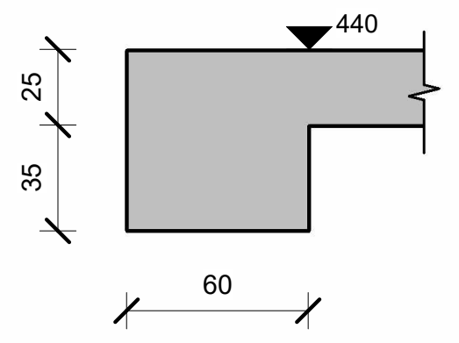

4 (L1) Section 4
1 : 25

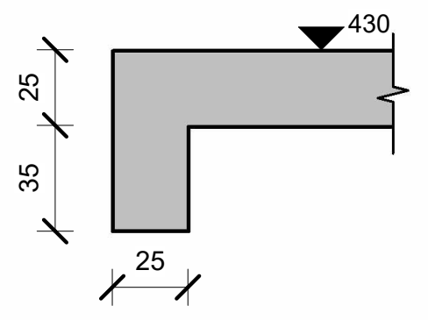

5 (L1) Section 5
1 : 25

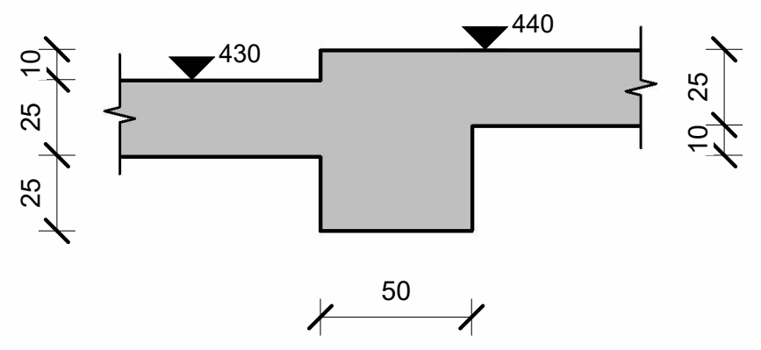
430
440
10
25
25
25
10
50

6 (L1) Section 6
1 : 25

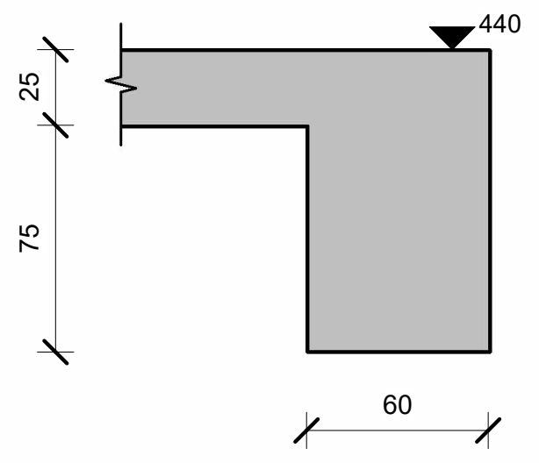

7 (L1) Section 7
1 : 25

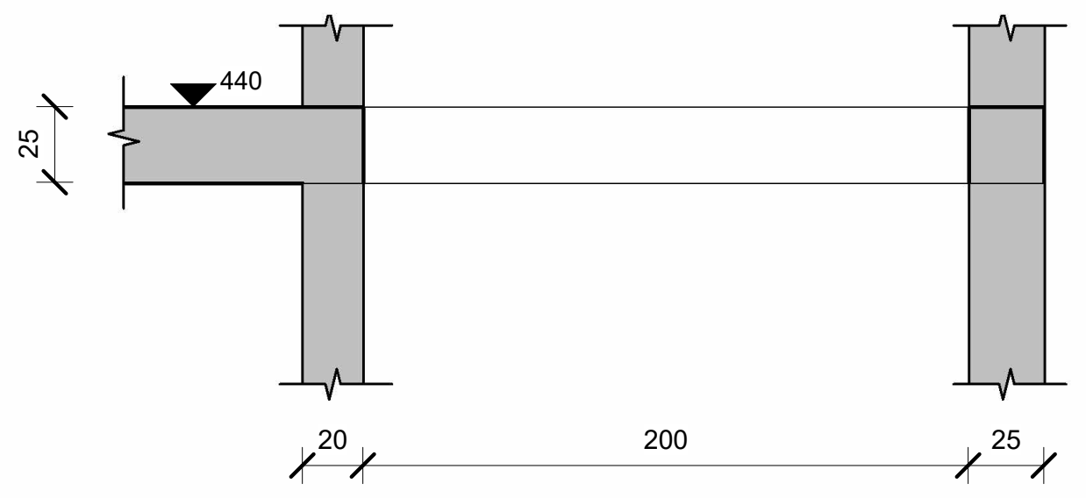
440
25
20
200
25

8 (L1) Section 8
1 : 25

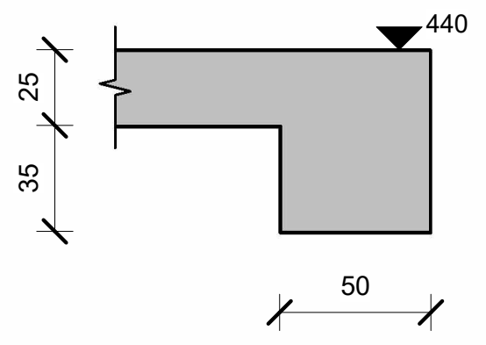

9 (L1) Section 9
1 : 25

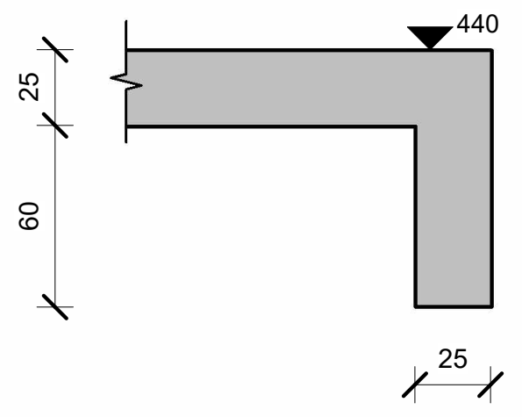

10 (L1) Section 10
1 : 25

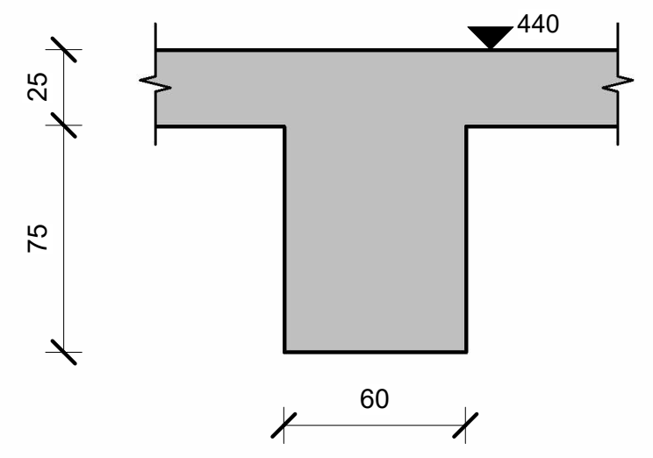

11 (L1) Section 11
1 : 25

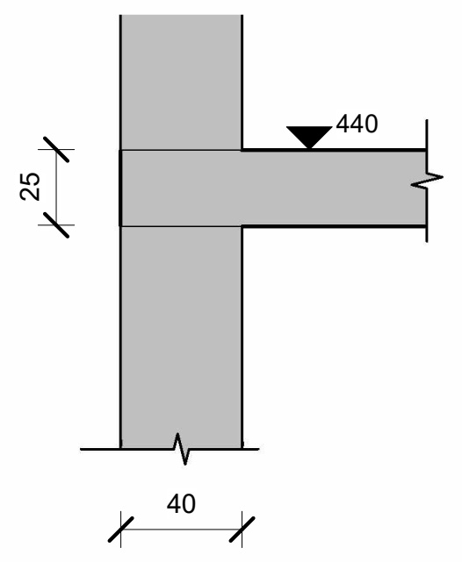

12 (L1) Section 12
1 : 25

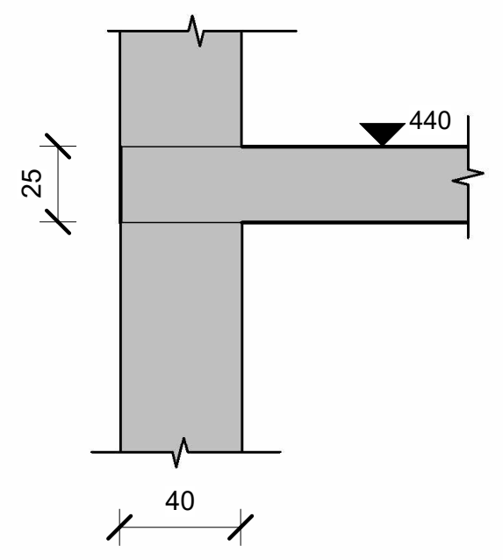

13 (L1) Section 13
1 : 25

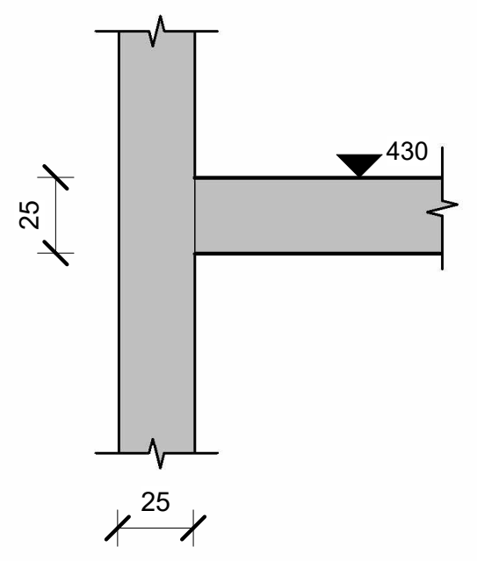

14 (L1) Section 14
1 : 25

Key Plan

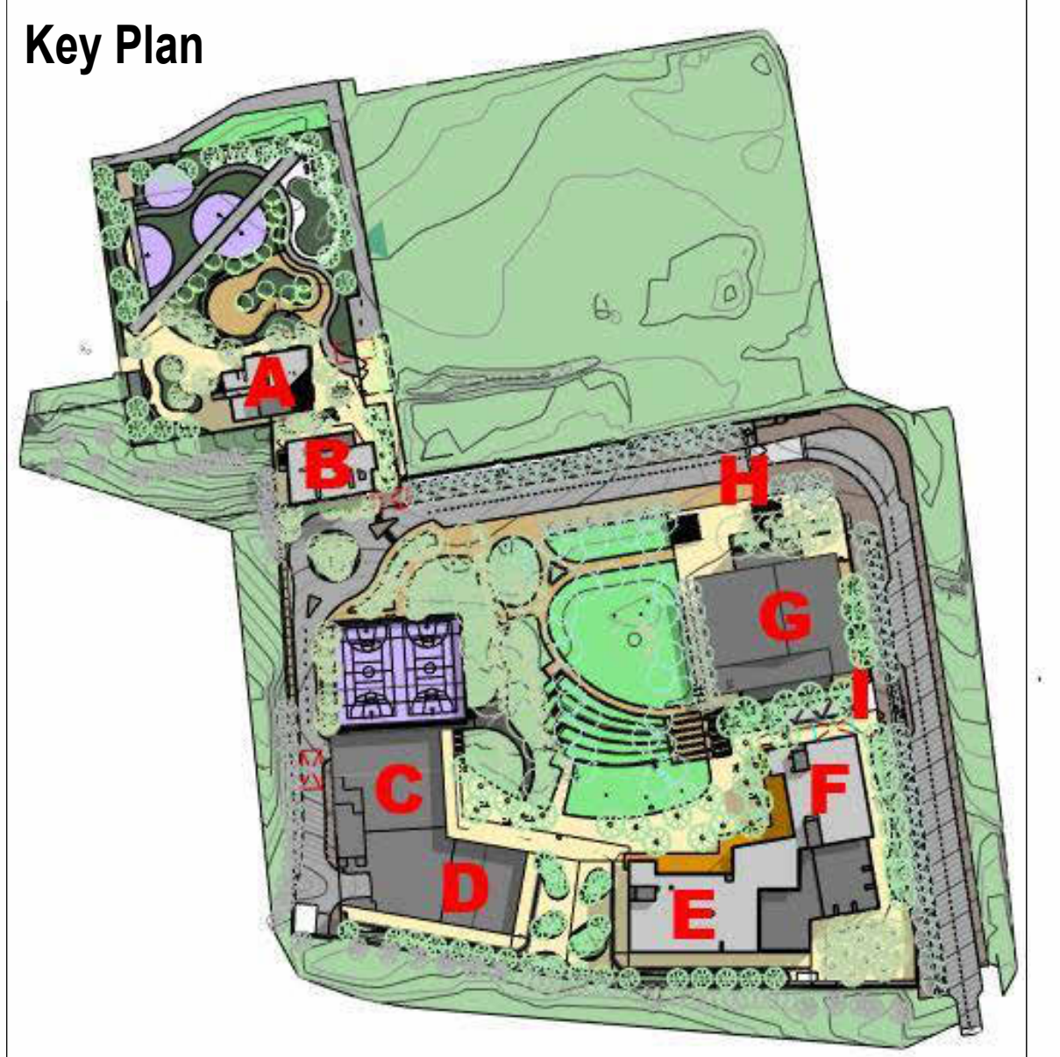

שינויים:

מספר מהדורה	תיאור	תאריך
0	למכרז	01.09.2019

מתחם חינוכי אמי"ת

כתובת הפרויקט: כפר בתיה, רעננה
שם הלקוח: אמי"ת

NORTH	לעיון	לאישור	למכרז	לביצוע
	○	○	●	○

קומה.אינדקס.סוג הגיליון.מקצוע_אזור_מבנה_פרויקט
קנ"מ: 1:25
מספר הגיליון: EF_S301
התכנית: תוכנית קומה א ' -פרטים וחתכים
שם המבנה: תיכון
שם הקובץ: CKB_03_ EF_S301
תוכנן ע"י: שי אטיאס
שורטט ע"י: שי אטיאס
0
01.09.2019

BIM PRODUCT
אתרוג הנדסה יוצרת

ARCHITECTURE
קיבוץ שער העמקים|ט| 049839470
www.soarch.co.il - office@soarch.co.il