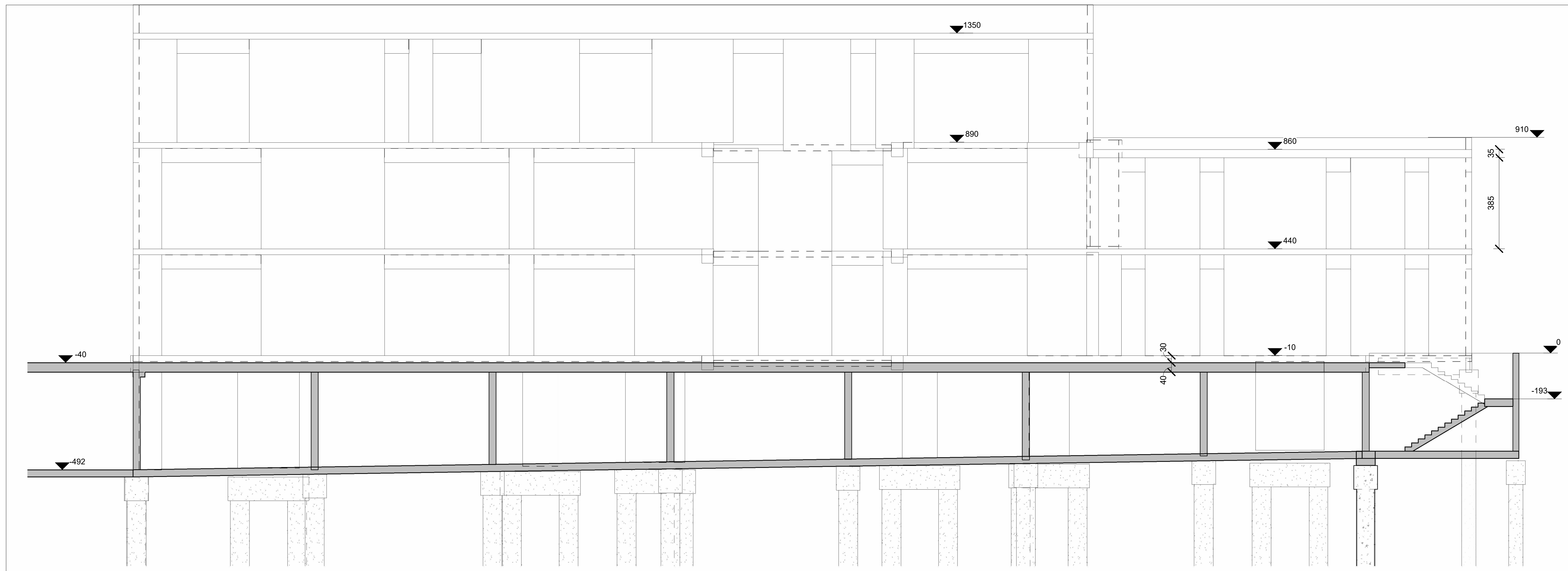
1350
890
910
860
440
-40
-10
0
-193
-492
35
385
30
40

A Section A-A
1 : 100

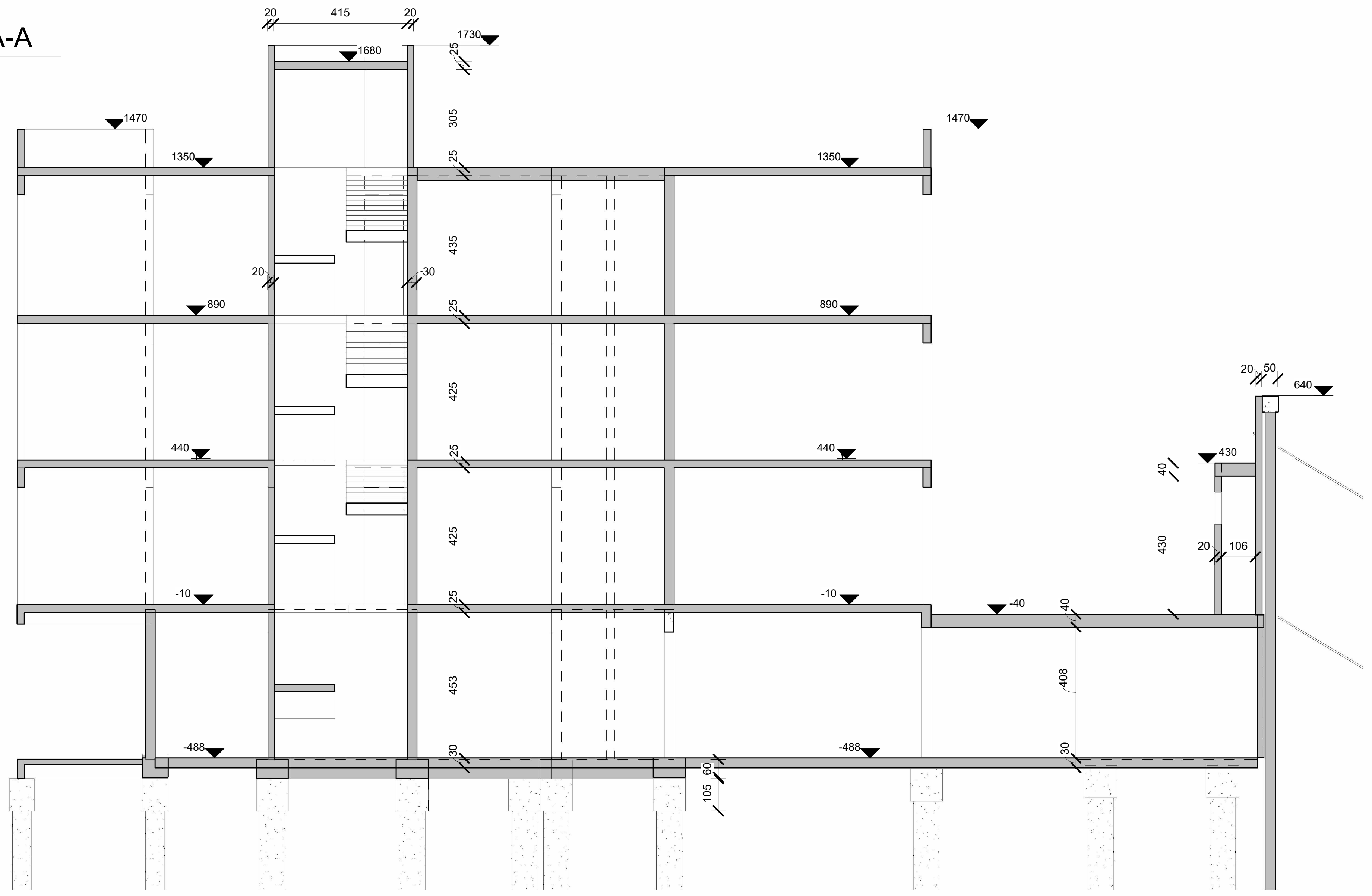
20
415
20
1730
1680
1470
1350
1470
1350
890
890
440
440
-10
-10
-40
640
430
-488
-488
305
435
425
425
453
430
408
106

B Section B-B
1 : 100

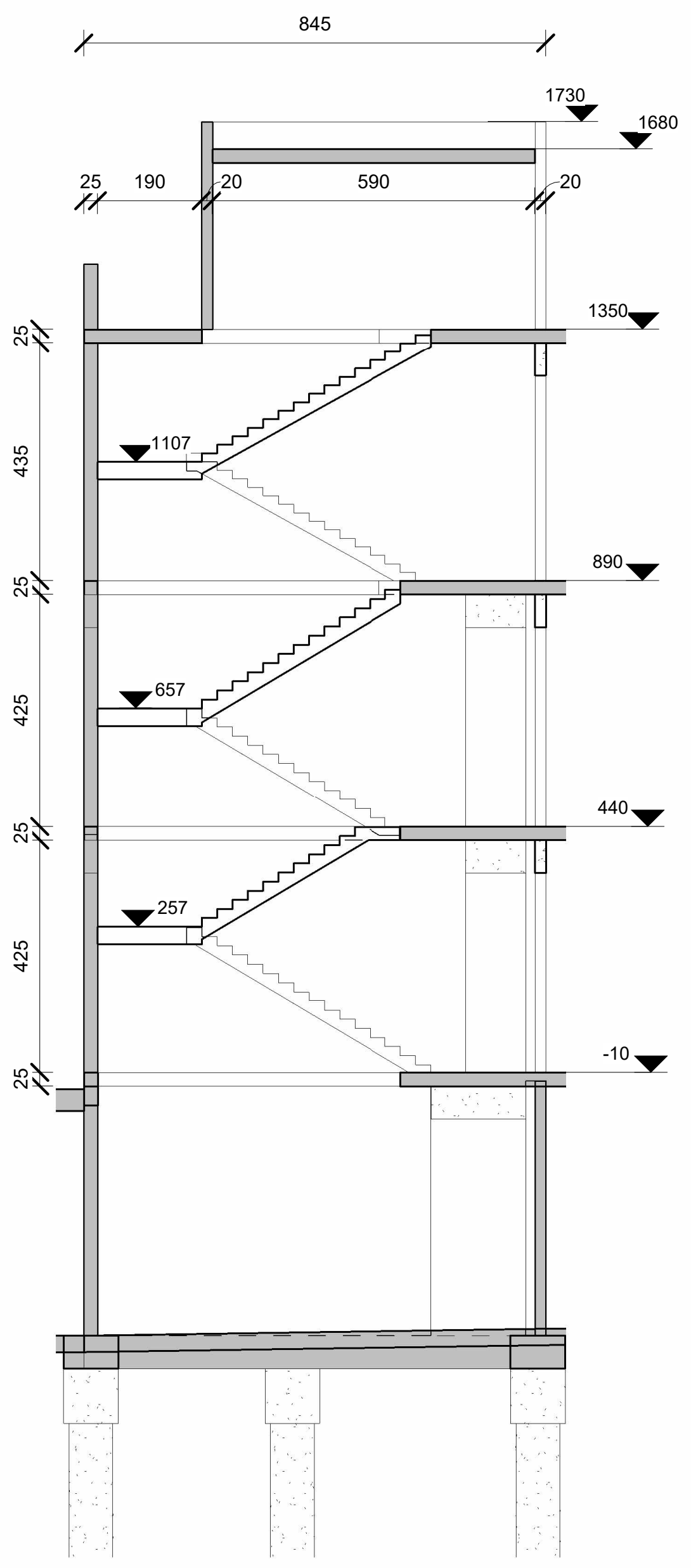
845
1730
1680
25
190
20
590
20
1350
1107
890
657
440
257
-10
435
425
425

D Section D-D
1 : 100

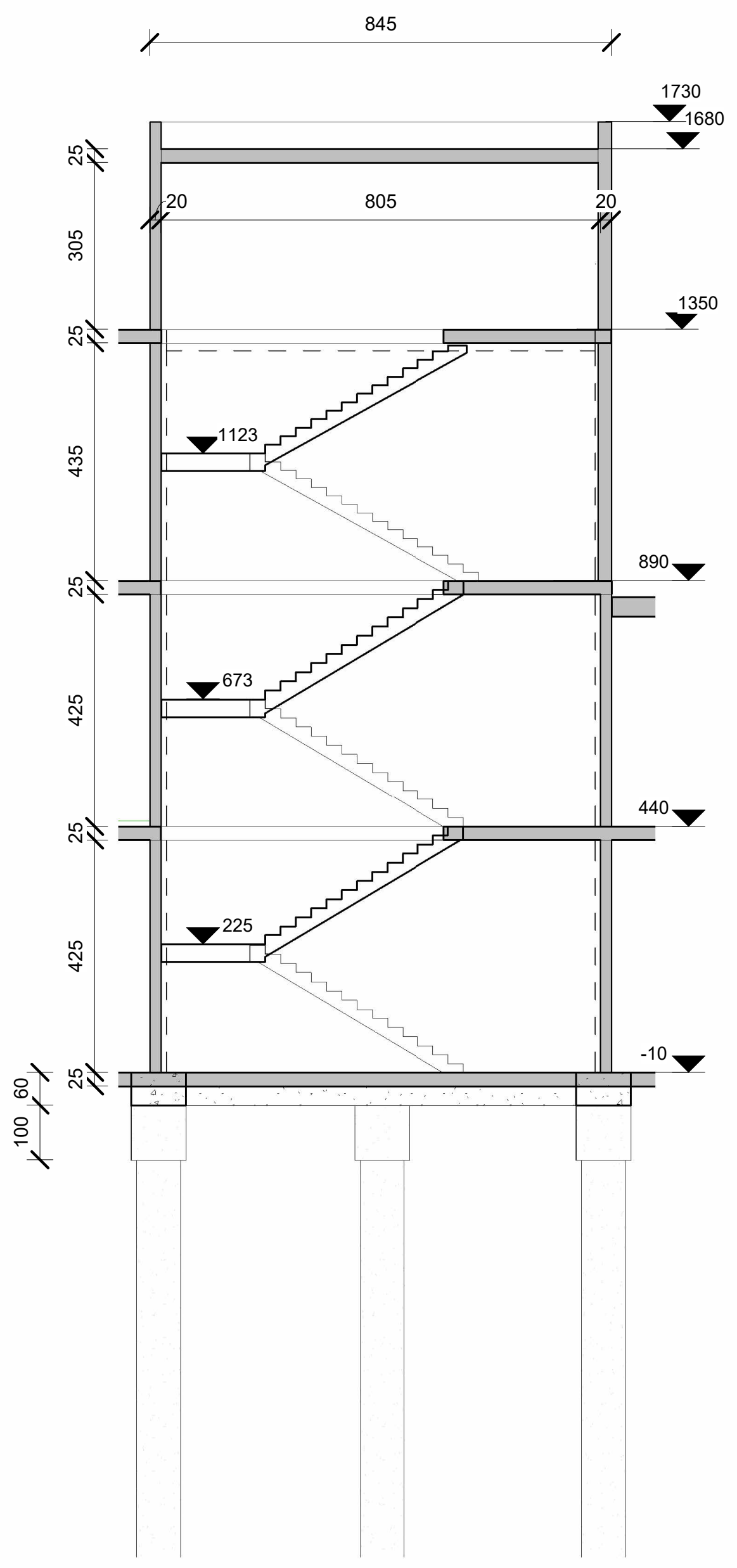
845
1730
1680
20
805
20
1350
1123
890
673
440
225
-10
305
435
425
425
100
60

E Section E-E
1 : 100

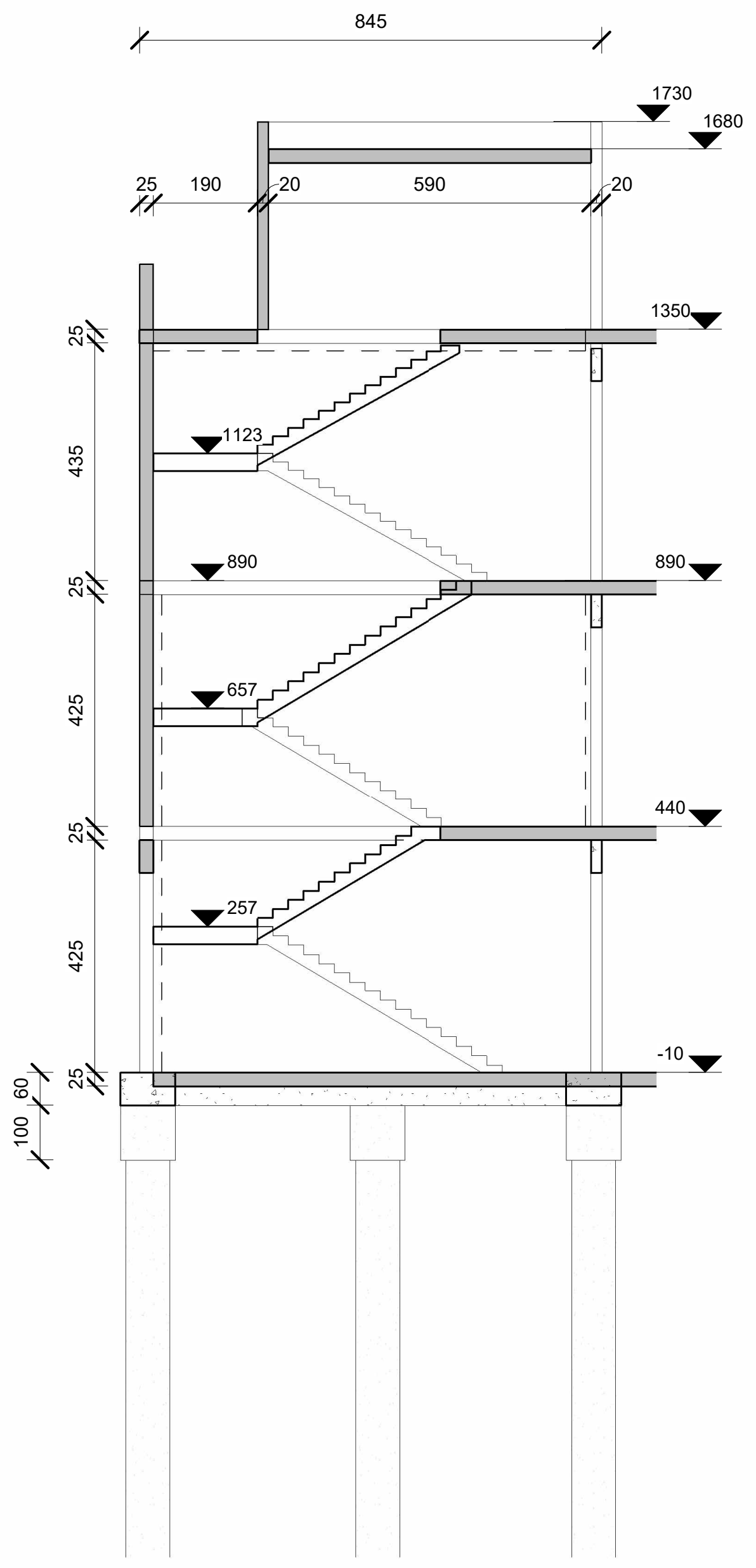
845
1730
1680
25
190
20
590
20
1350
1123
890
657
440
257
-10
435
425
425
100
60

F Section F-F
1 : 100

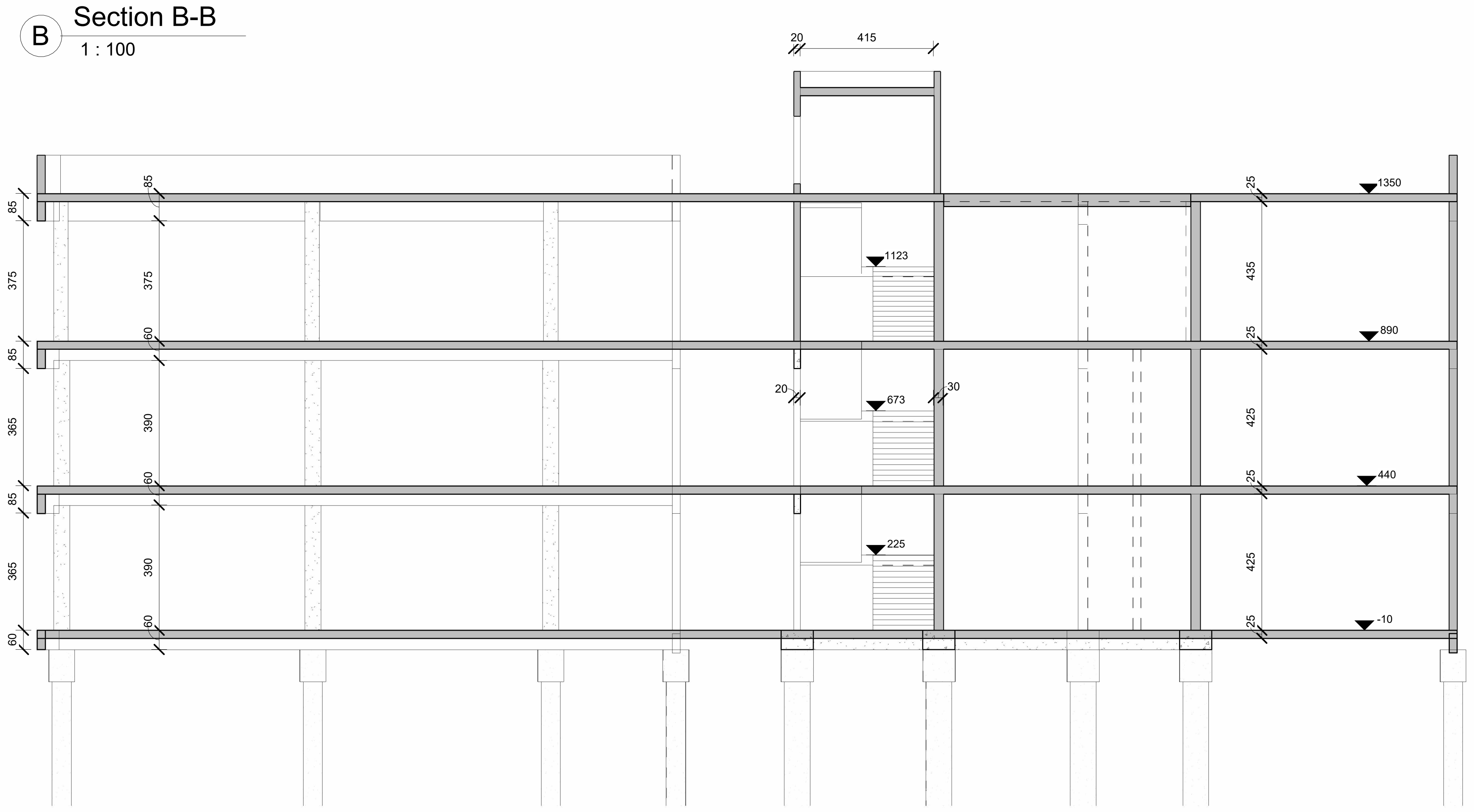
20
415
1350
1123
890
673
440
225
-10
85
375
365
435
425
425
390
390
30
60

C Section C-C
1 : 100

Key Plan

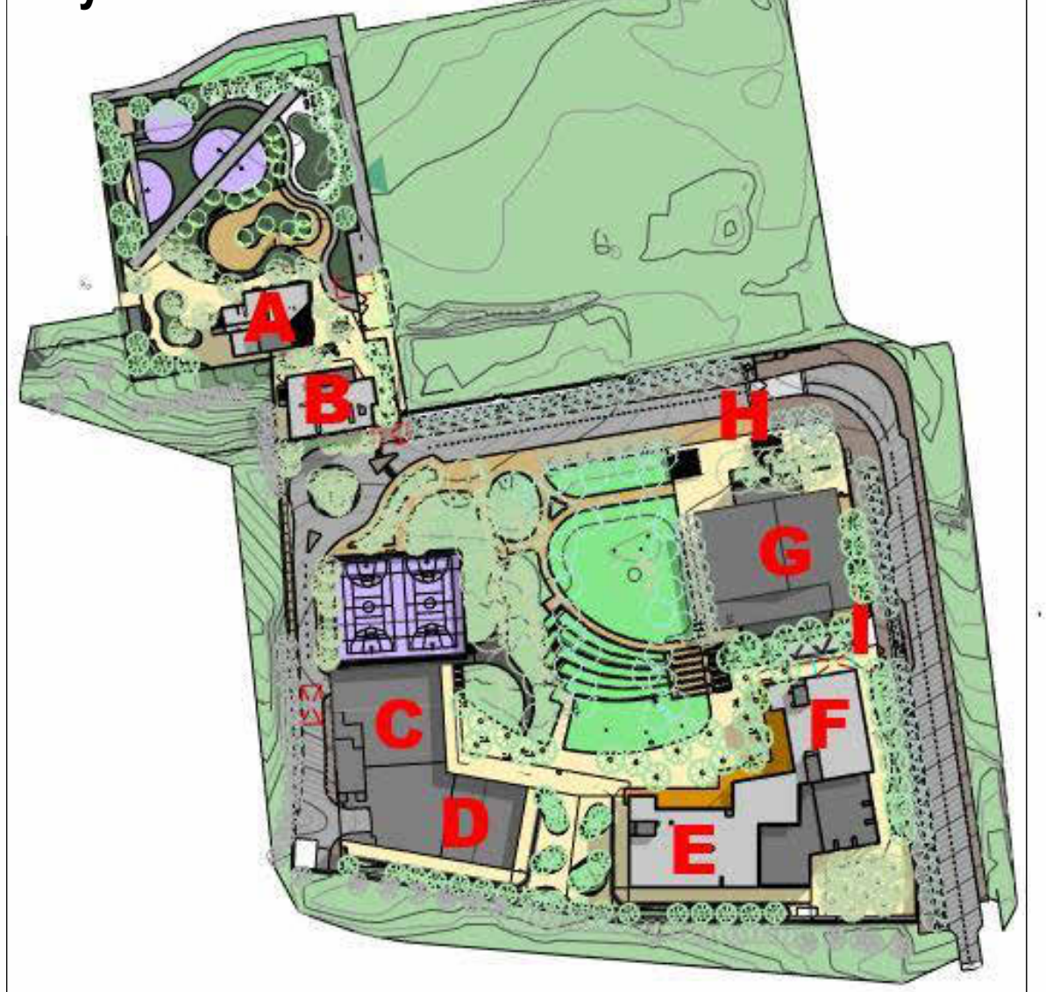

שינויים:

מספר מהדורה	תיאור	תאריך
0	למכרז	01.09.2019

מתחם חינוכי אמי"ת

כתובת הפרויקט: כפר בתיה, רעננה
שם הלקוח: אמי"ת

○ לעיון
○ לאישור
○ למכרז
○ לביצוע
NORTH

קומה.אינדקס.סוג הגיליון.מקצוע_אזור_מבנה_פרויקט
קנ"מ:
מספר הגיליון: EF_S304
התכנית: חתכים
שם המבנה: תיכון
שם הקובץ: CKB_03_ EF_S304
תוכנן ע"י: שי אטיאס
שורטט ע"י: שי אטיאס
0
01.09.2019

BIM PRODUCT
אתרוג הנדסה יוצרת

ARCHITECTURE
קיבוץ שער העמקים|ט|049839470
www.soarch.co.il - office@soarch.co.il