פרט חיבור רצפת מרתף לקיר כלונסאות

1 : 25

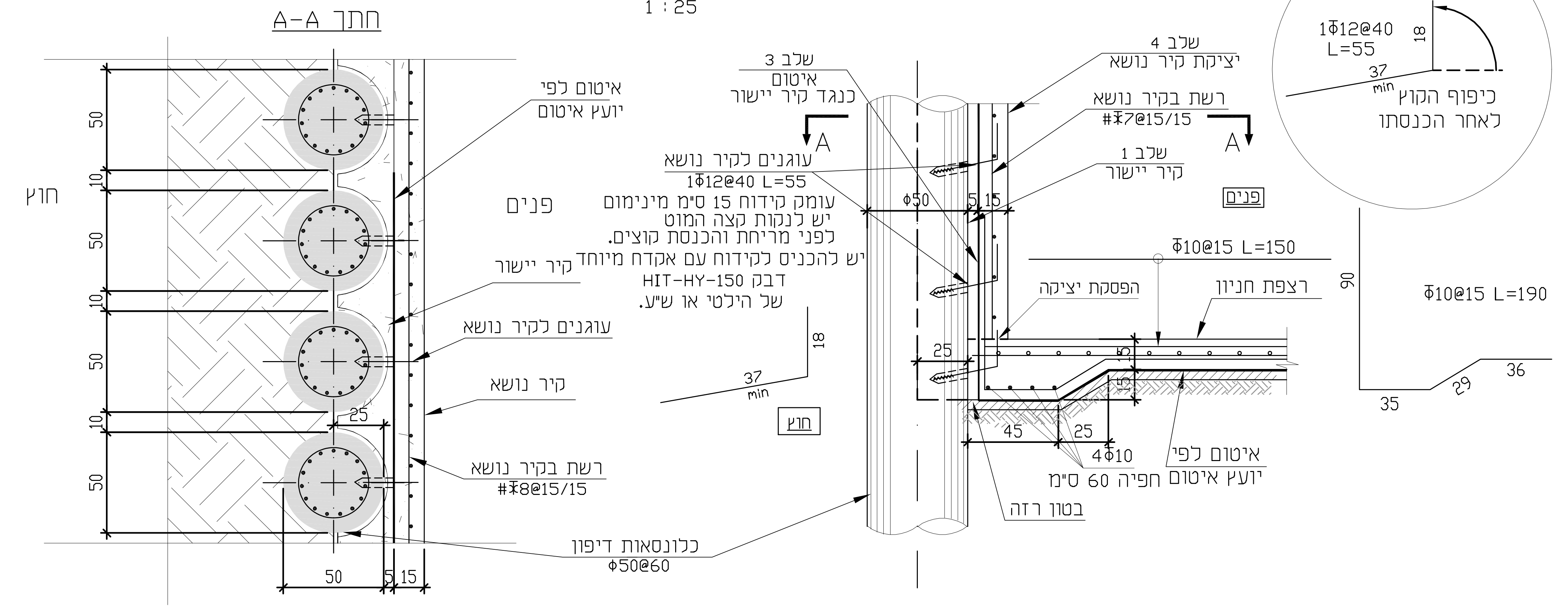
חתך A-A
איטום לפי
יועץ איטום
פנים
קיר יישור
עוגנים לקיר נושא
קיר נושא
רשת בקיר נושא
#Ж8@15/15
כלונסאות דיפון
ϕ50@60
חוץ
50
10
25
5
15
שלב 3
איטום
כנגד קיר יישור
עוגנים לקיר נושא
1Φ12@40 L=55
עומק קידוח 15 ס"מ מינימום
יש לנקות קצה המוט
לפני מריחת והכנסת קוצים.
יש להכניס לקידוח עם אקדח מיוחד
דבק HIT-HY-150
של הילטי או ש"ע.
37
min
18
חוץ
A
ϕ50
שלב 4
יציקת קיר נושא
רשת בקיר נושא
#Ж7@15/15
שלב 1
קיר יישור
פנים
Φ10@15 L=150
הפסקת יציקה
רצפת חניון
45
4Φ10
חפיה 60 ס"מ
איטום לפי
יועץ איטום
בטון רזה
1Φ12@40
L=55
כיפוף הקוץ
לאחר הכנסתו
90
Φ10@15 L=190
35
29
36

מפגש רצפה וקיר דיפון עם איטום

1 : 10

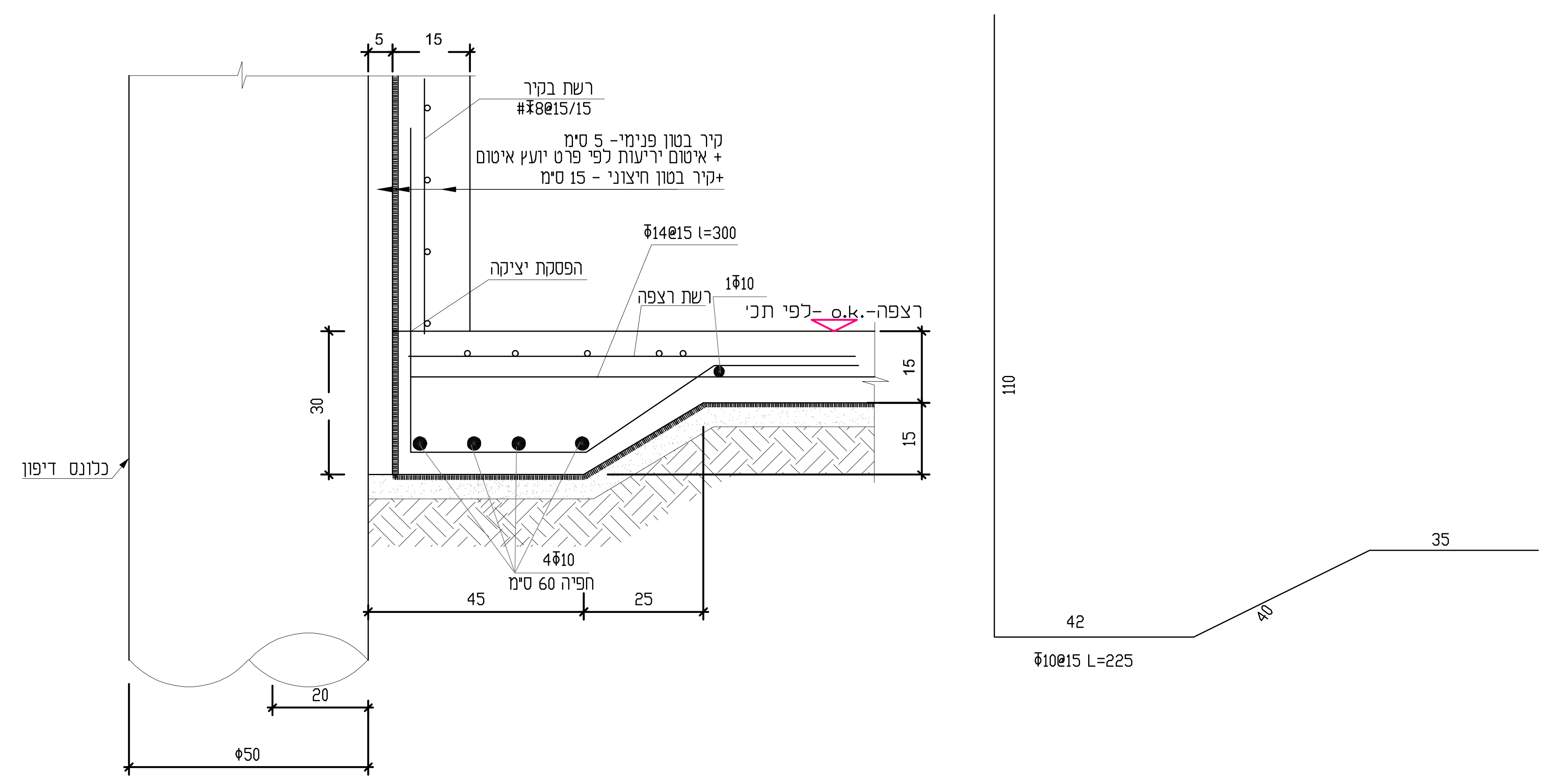
5
15
רשת בקיר
#Ж8@15/15
קיר בטון פנימי- 5 ס"מ
+ איטום יריעות לפי פרט יועץ איטום
+קיר בטון חיצוני - 15 ס"מ
Φ14@15 l=300
הפסקת יציקה
1Φ10
רשת רצפה
רצפה-o.k.-לפי תכ'
15
30
כלונס דיפון
4Φ10
חפיה 60 ס"מ
45
25
20
ϕ50
110
42
40
35
Φ10@15 L=225

פרט פנימי
1 : 25
Ø60

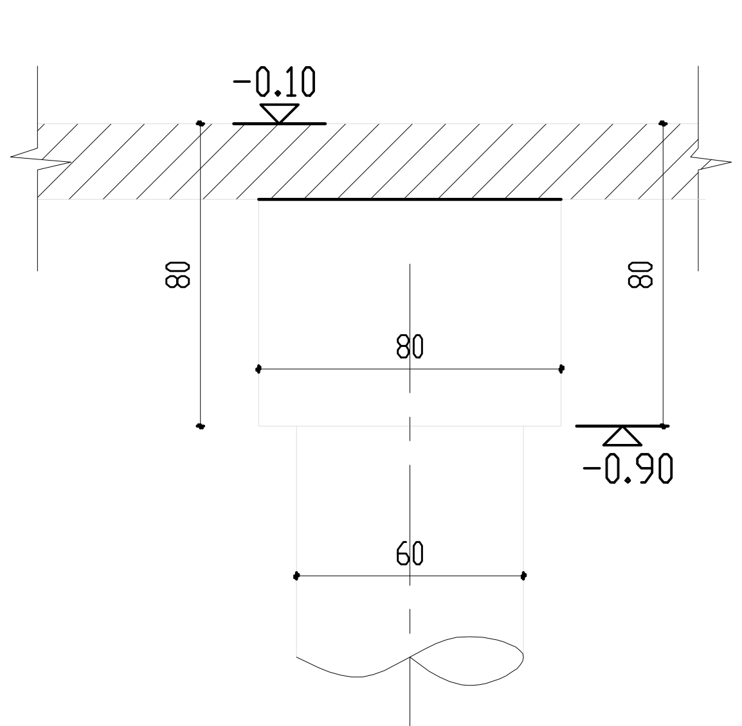
-0.10
80
80
60
80
-0.90

פרט באזור הגרעין
1 : 25
Ø60

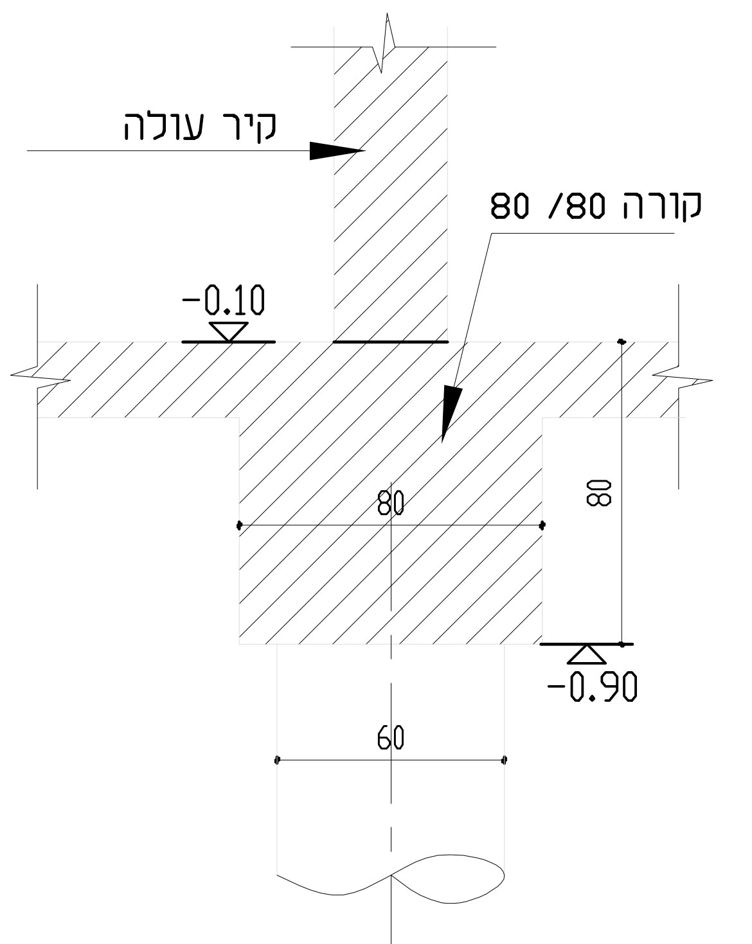
קיר עולה
קורה 80/ 80
-0.10
80
80
60
-0.90

פרט קצה
1 : 25
Ø60

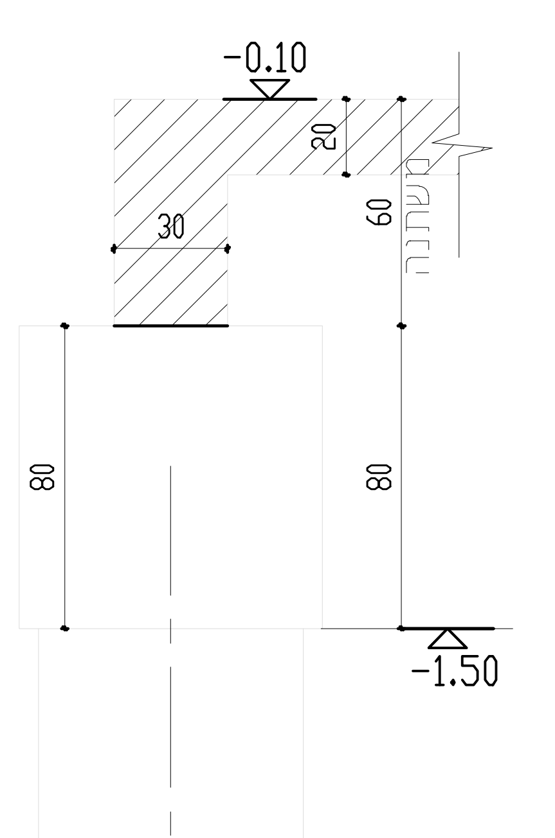
-0.10
20
30
60
80
80
-1.50

פרט פנימי
1 : 25
Ø80

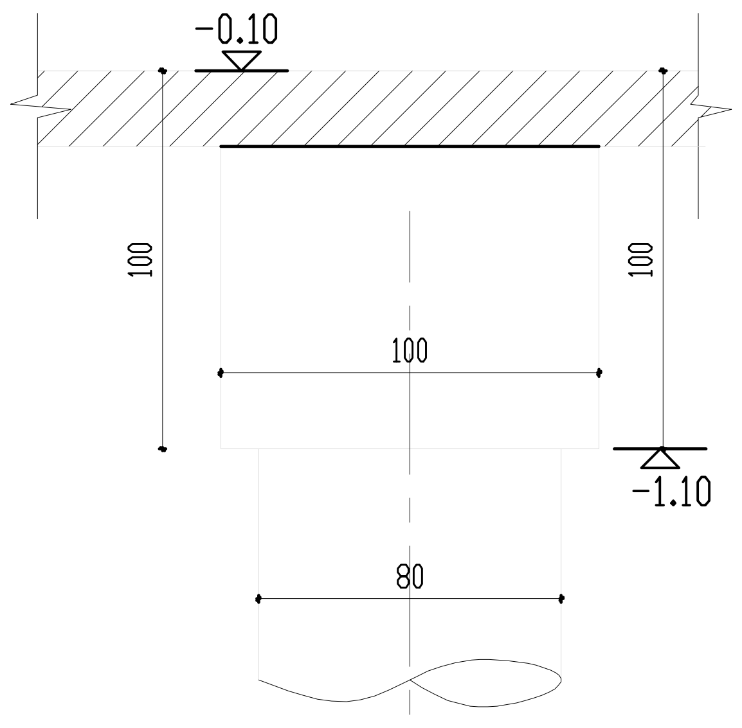
-0.10
100
100
100
80
-1.10

פרט באזור הגרעין
1 : 25
Ø80

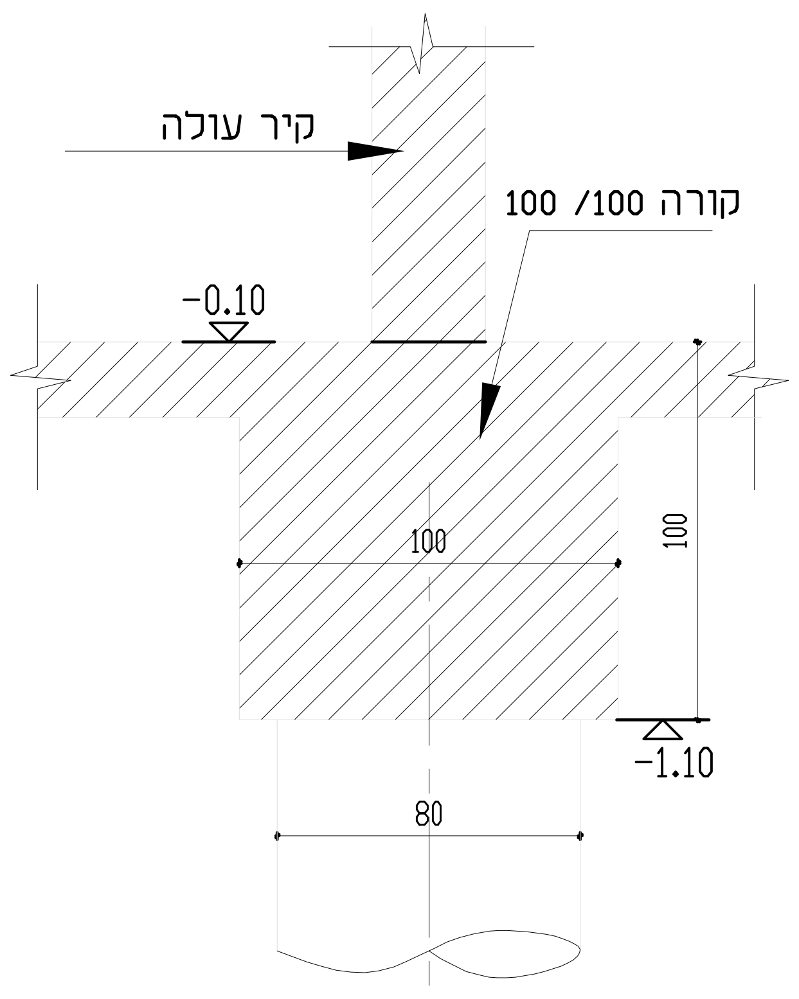
קיר עולה
קורה 100/ 100
-0.10
100
100
80
-1.10

פרט קצה
1 : 25
Ø80

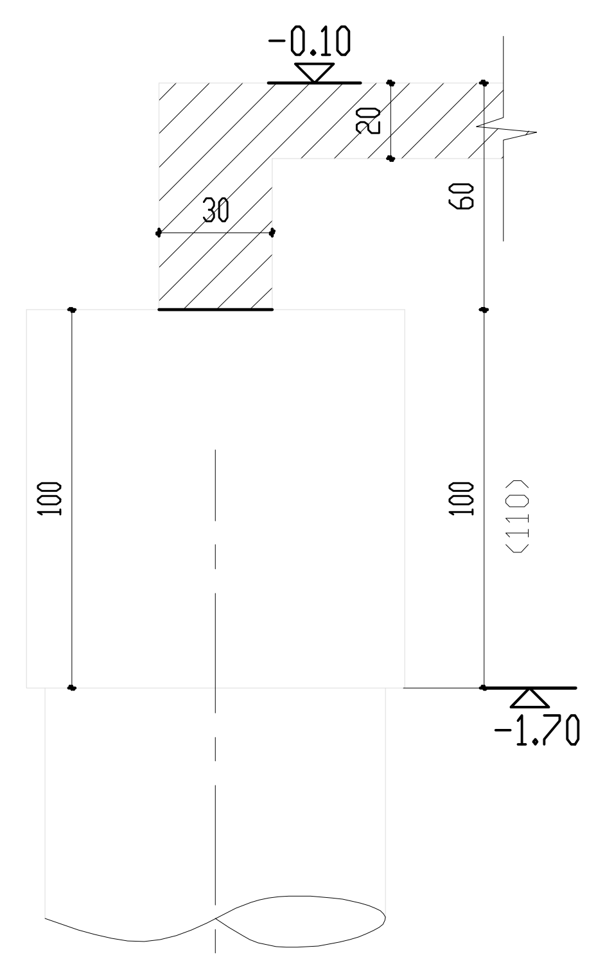
-0.10
20
30
60
100
100
-1.70

פרט רצפה מונחת בעובי 15 ס"מ
1 : 10

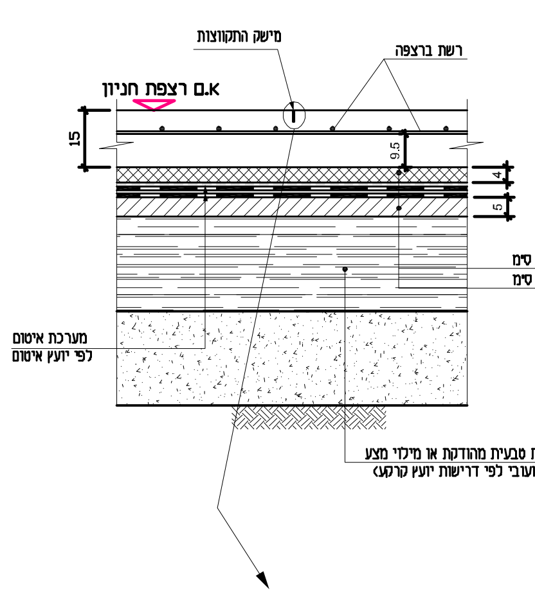
מישק התקוותצות
רשת ברצפה
א.ם רצפת חניון
15
9.5
4
5
מדה הגנה בעובי 4 ס"מ
בטון רזה בעובי 5 ס"מ
מערכת איטום
לפי יועץ איטום
שתית טבעית מהודקת או מילוי מצע
(סוג ועובי לפי דרישות יועץ קרקע)

פרט מישק התקוותצות סטנדרטי

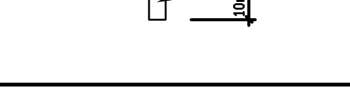
3mm
תפר ניסור 3/10 מ"מ
כולל מילוי בסיקה פלקס
10mm

מישק הפרדה מסביב לעמוד
1 : 10

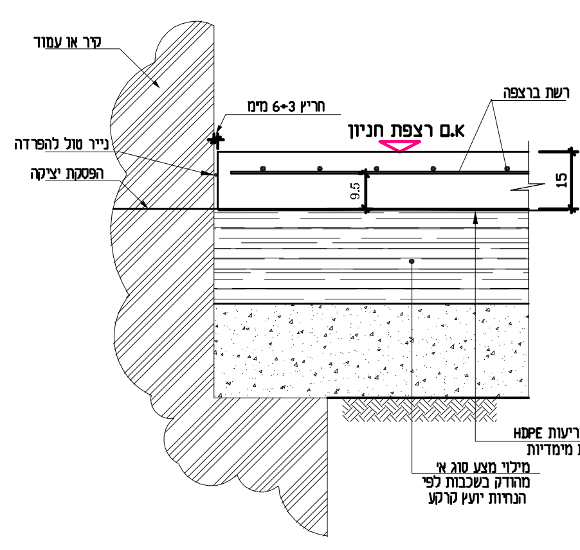
קיר או עמוד
חריץ 6÷3 מ"מ
נייר טול להפרדה
הפסקת יציקה
א.ם רצפת חניון
רשת ברצפה
9.5
15
בד גאוטכני או יריעות HDPE
תלת מימדיות
מילוי מצע סוג א'
מהודק בשכבות לפי
הנחיות יועץ קרקע

פרטי רצפה מונחת

1 : 10

פרט תפר עבודה
פרט מישק התכווצות
מישק הפרדה מסביב לעמוד (קיר)

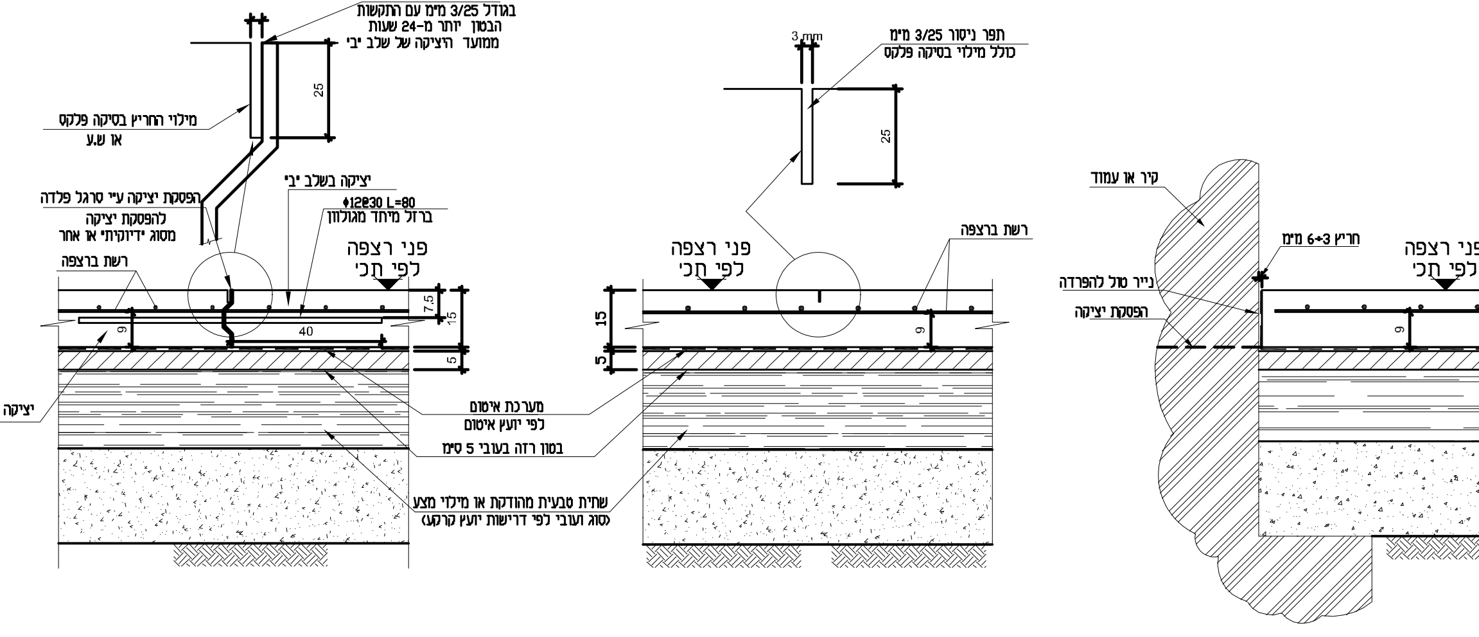
יש לנסר חריץ
בגודל 3/25 מ"מ עם התקשות
הבטון יותר מ-24 שעות
ממועד היציקה של שלב יבי
3 mm
25
מילוי החריץ בסיקה פלקס
או ש.ע
הפסקת יציקה ע"י סרגל פלדה
להפסקת יציקה
מסוג 'דיוקיתי' או אחר
יציקה בשלב יבי
ϕ12@30 L=80
ברזל מיוחד מגולוון
פני רצפה
לפי תכ'
רשת ברצפה
40
יציקה בשלב יאי
מערכת איטום
לפי יועץ איטום
בטון רזה בעובי 5 ס"מ
שתית טבעית מהודקת או מילוי מצע
(סוג ועובי לפי דרישות יועץ קרקע)
תפר ניסור 3/25 מ"מ
כולל מילוי בסיקה פלקס
קיר או עמוד
חריץ 6÷3 מ"מ
נייר טול להפרדה
הפסקת יציקה
15
5
9

ת פ ו צ ה

מהדורה	תאריך	יזם	קבלן	ניהול פרויקט	אדריכל	קונסטר'	אינסטל'	חשמל'	מיזוג אויר	מעליות	תנועה	בטיחות	מקלטים	קרקע	אקוסטיקה	עיצוב פנים	מודד	פיתוח	שילוט	בקרת תכנון	מודליסט	יועץ אלומיניום			
0		☒																							

מהדורה	תאריך	עדכון כללי
0		

- ▨ אין למדוד מתוכנית זאת בקנ"מ אלא רק על פי מידות רשומות.
- ▨ התוכניות והרעיונות הגלומים בתכנון הם רכושו של המתכנן ואין לעשות בהם שימוש ללא אישורו בכתב.
- ▨ בכל מקרה שמתגלה סטייה או אי התאמה בין התוכניות, יש להתייעץ עם המתכנן לפני ביצוע.
- ▨ ביצוע התוכנית מותנה בהיתר

מקרא :

סימון בטונים עולים/צומחים	▨
סימון בטונים מפסיקים	▩
סימון בטונים ממשיכים	▧

הערות :

1. ביצוע השלד בהתאם לתקן ישראלי 1923-עבודות בטון יצוק באתר.
2. סוג הבטון
   2. 1 סוג הבטון :
   רצפות תלויות ב- 40 רצפות מונחות ב-30
   בעמודים וקירות ב-50,
   אלא אם צוין אחרת בגוף התכנית.
   2.2 יחס מקסימלי מים צמנט ותכולת צמנט מינימלית תהיה בהתאם לדרגת החשיפה, כאמור בטבלה 11 בתקן ישראלי 118.
   דרגת חשיפה 3
   יחס מקסימלי מים צמנט 0.6
   תכולת צמנט מינימלית 270 ק"ג למ"ק
   2.3 אגרגט מקסימלי בקוטר 25 מ"מ בתקרות
   ו-19 מ"מ בקירות קורות ועמודים.
   2.4 שקיעה "5 בתקרות ו-"6 בקורות, קירות ועמודים.
3. סוג הפלדה : (ϕ) עגול, (Φ) מצולע, (Ж) רשת רקמת פלדה, (Φw) פלדה מצולעת רתיכה.
4. יש לקרוא תכנית זו ביחד עם תכניות האדריכל, הקונסטרוקציה ושאר היועצים.
5. כיסוי לזיון:
   - באלמנטי בטון תת-קרקעים 5 ס"מ (יסודות עפ"י תוכנית)
   - באלמנטי בטון חשוף 3 ס"מ
   - באלמנטי בטון הבאים במגע עם מים 5 ס"מ
   - בעמודים, תקרות, קורות, קירות בטון וממ"דים 3 ס"מ.
6. יש להזמין המהנדס לאתר לפני ביצוע והיציקות.

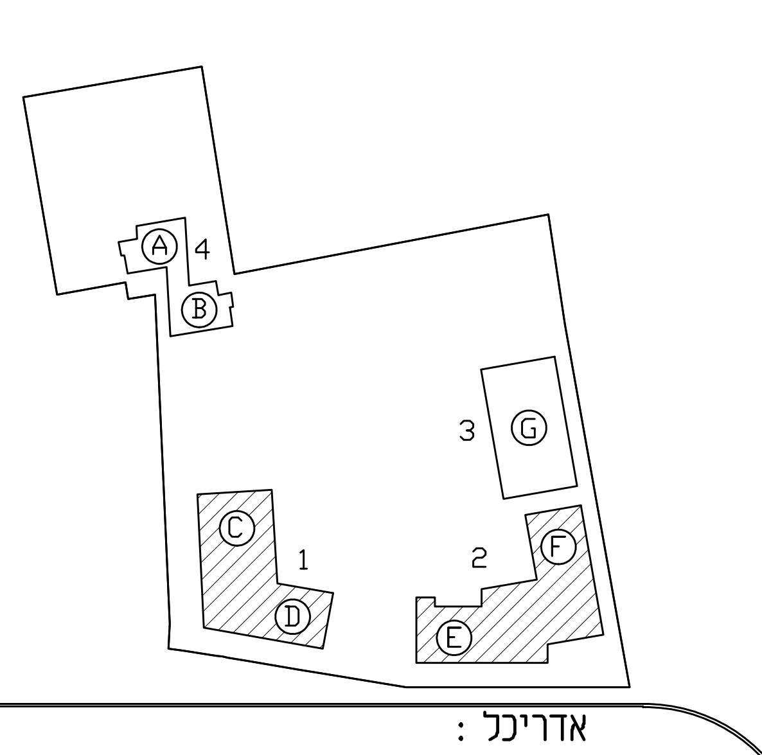
A
4
B
3
G
C
1
D
2
F
E

אדריכל :

SO-ARCHITECTURE
קיבוץ שער העמקים
04-9839470
office@soarch.co.il
www.soarch.co.il

שם הפרוייקט :
CAMPUS AMIT
Ra'anana
קמפוס אמי"ת
רעננה

שם הגליון
FLOOR PLAN
רצפת חניון - גומטריה

מסי גליון :

מבנה	אזור	מקצוע	מס"ד סוג
06	DE	S	105

לאישור ○ לעיון ● למכרז ○ לביצוע ○

קנ"מ : 1: 50
מספר הפרוייקט : 1018
שם הקובץ במחשב : 1018 - 06- P2 -101.dwg
תכנן : שי אטיאס
שרטט : שי אטיאס

ETROG אתרוג
תפוצות ישראל 3 גבעתיים www.etrog.org.il
נייד : 052-4615461 info@ etrog.org.il
טל : 077-4100150 פקס : 077-4100151

מהדורה
0
01,Aug,19