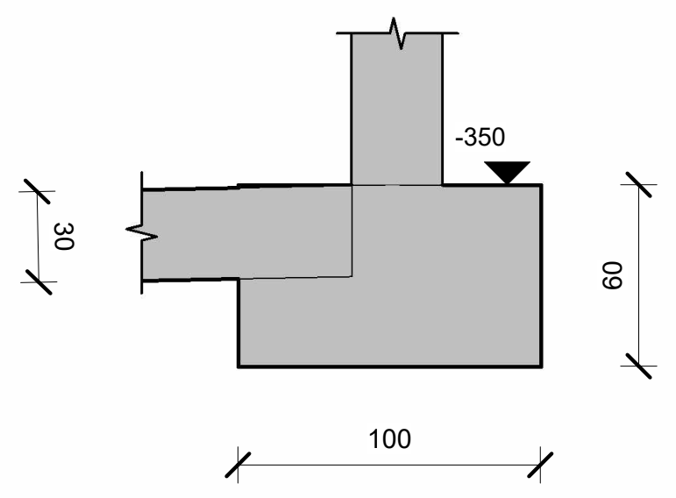
-350
30
60
100

1 P2 - Section 1
1 : 25

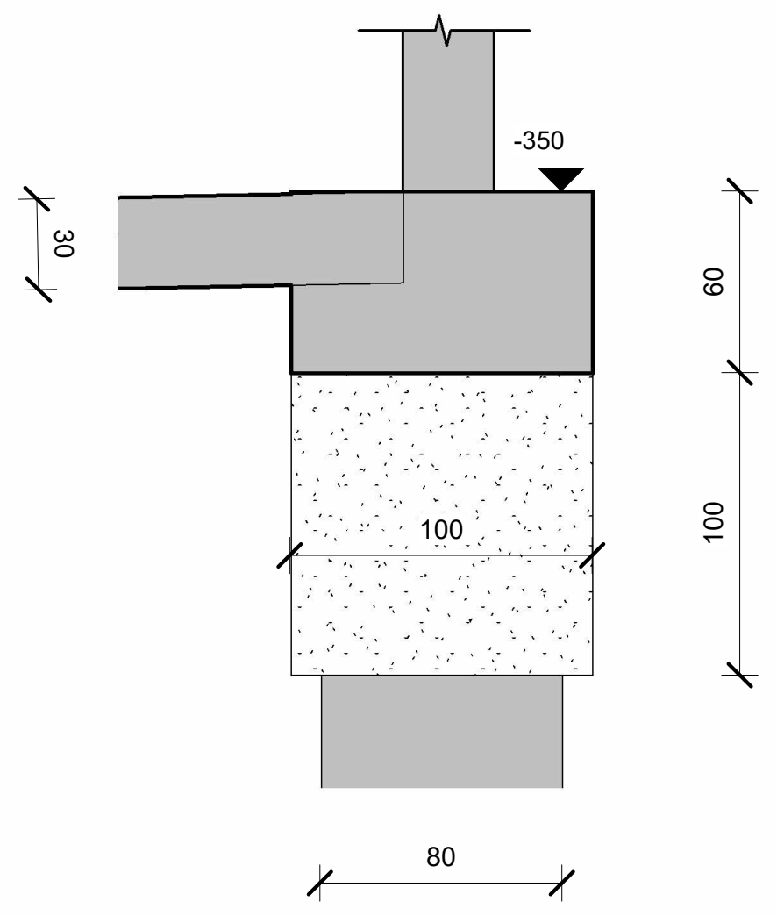
-350
30
60
100
100
80

2 P2 - Section 2
1 : 25

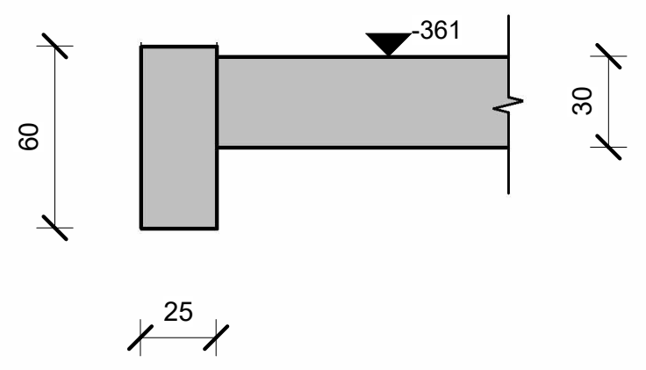

3 P2 - Section 3
1 : 25

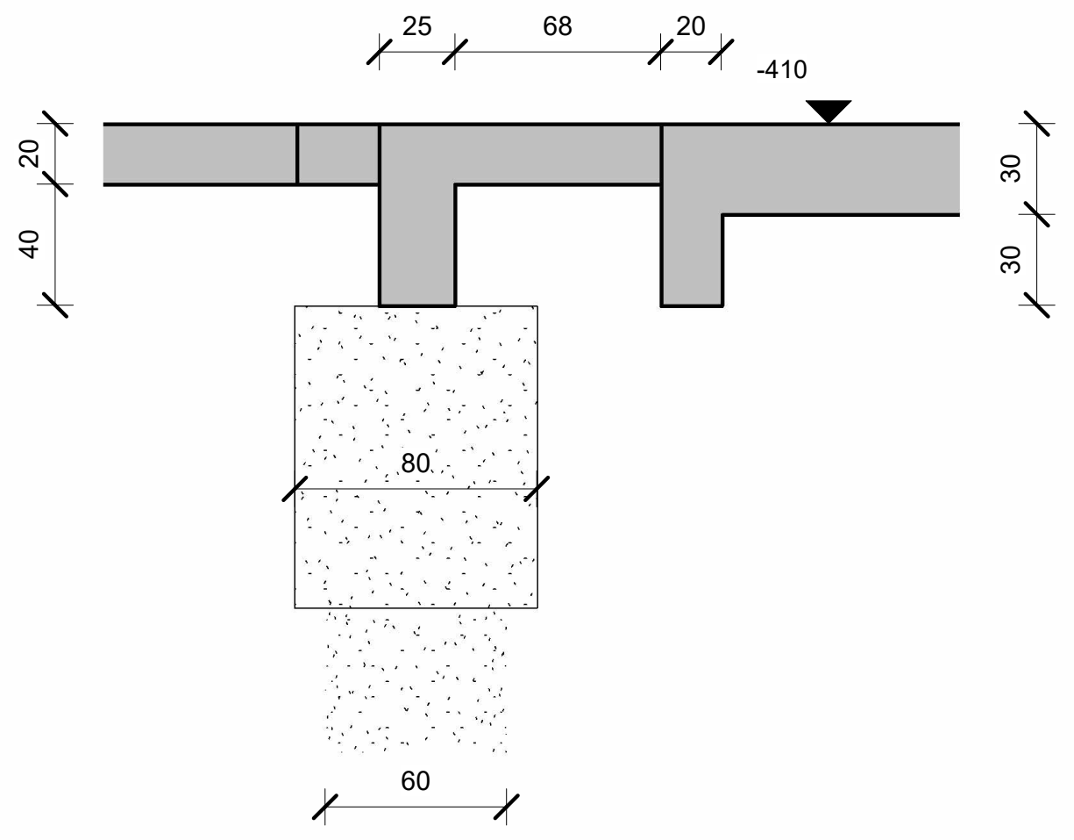
25
68
20
-410
20
40
30
30
80
60

4 P2 - Section 4
1 : 25

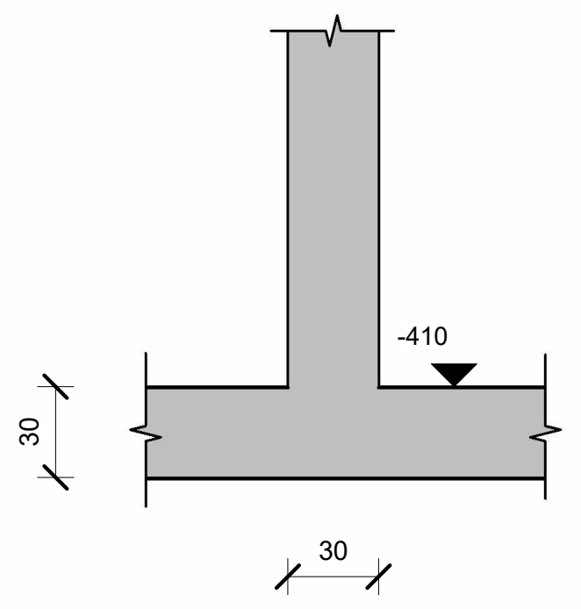

5 P2 - Section 5
1 : 25

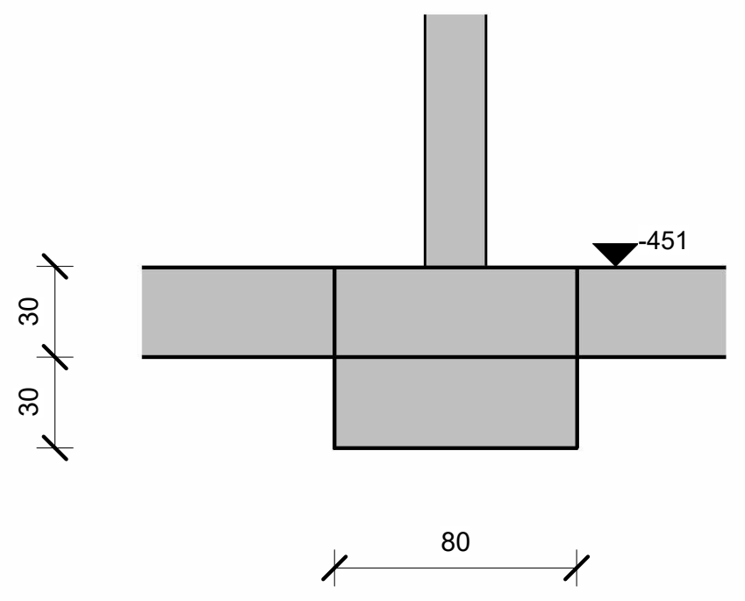

6 P2 - Section 6
1 : 25

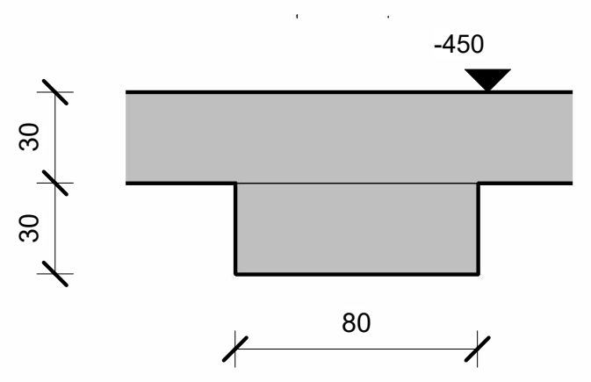

8 P2 - Section 8
1 : 25

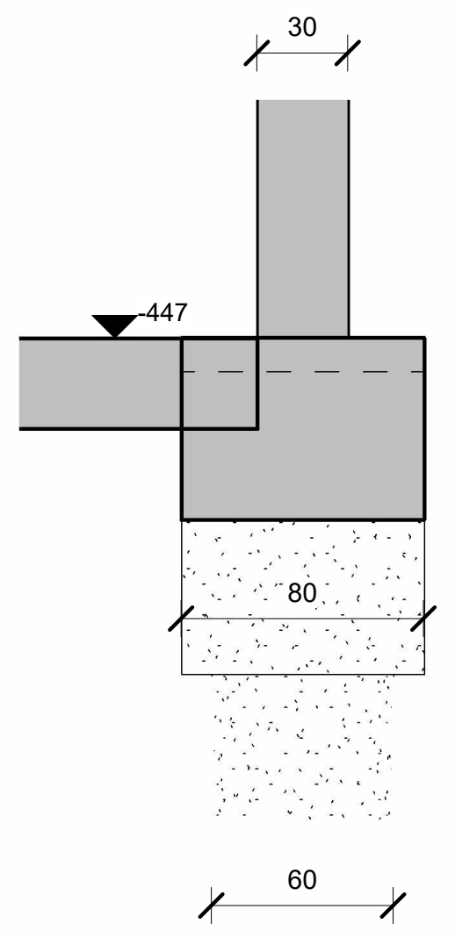

7 P2 - Section 7
1 : 25

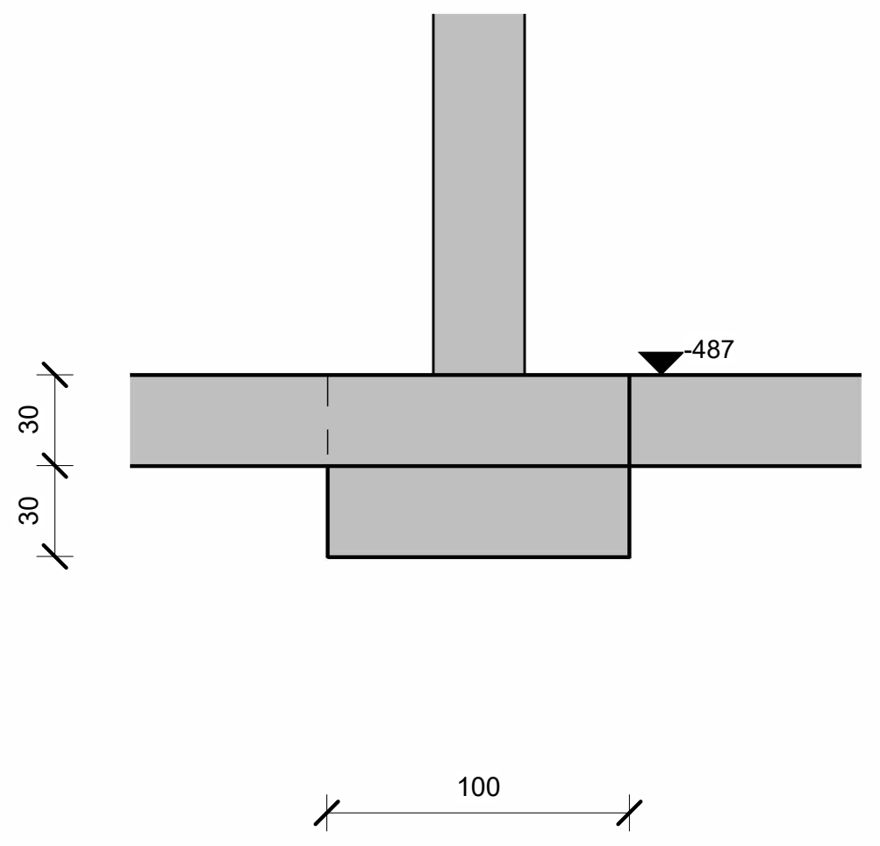
-487
30
30
100

9 P2 - Section 9
1 : 25

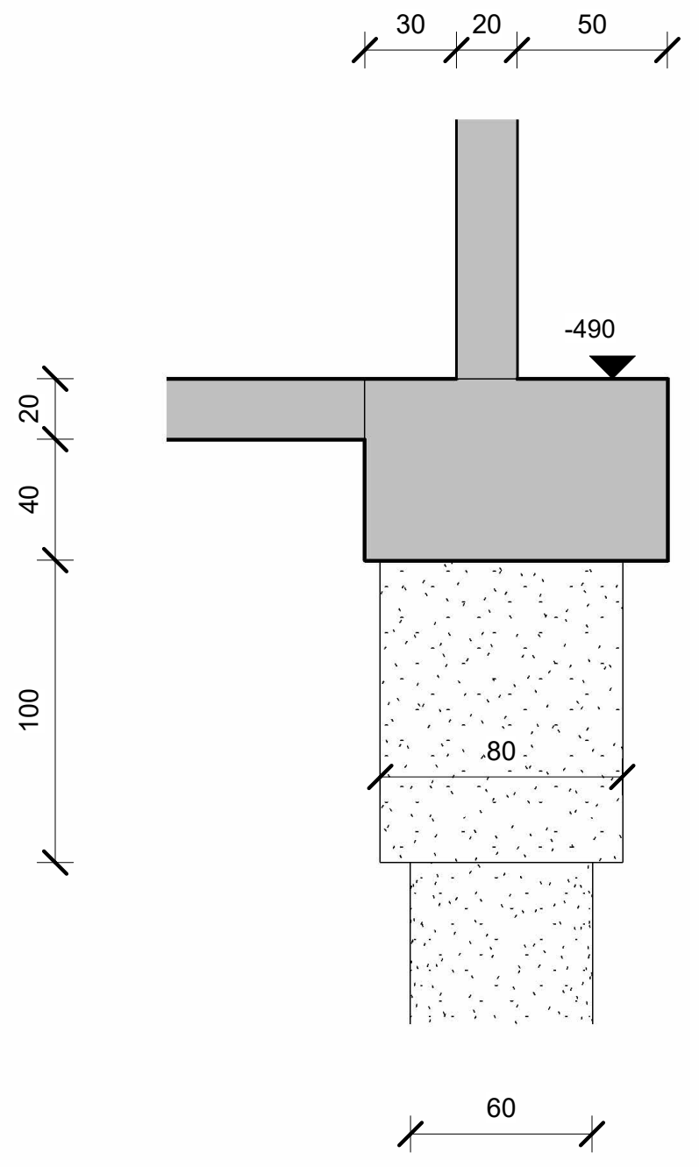
30
20
50
-490
20
40
100
80
60

10 P2 - Section 10
1 : 25

Key Plan

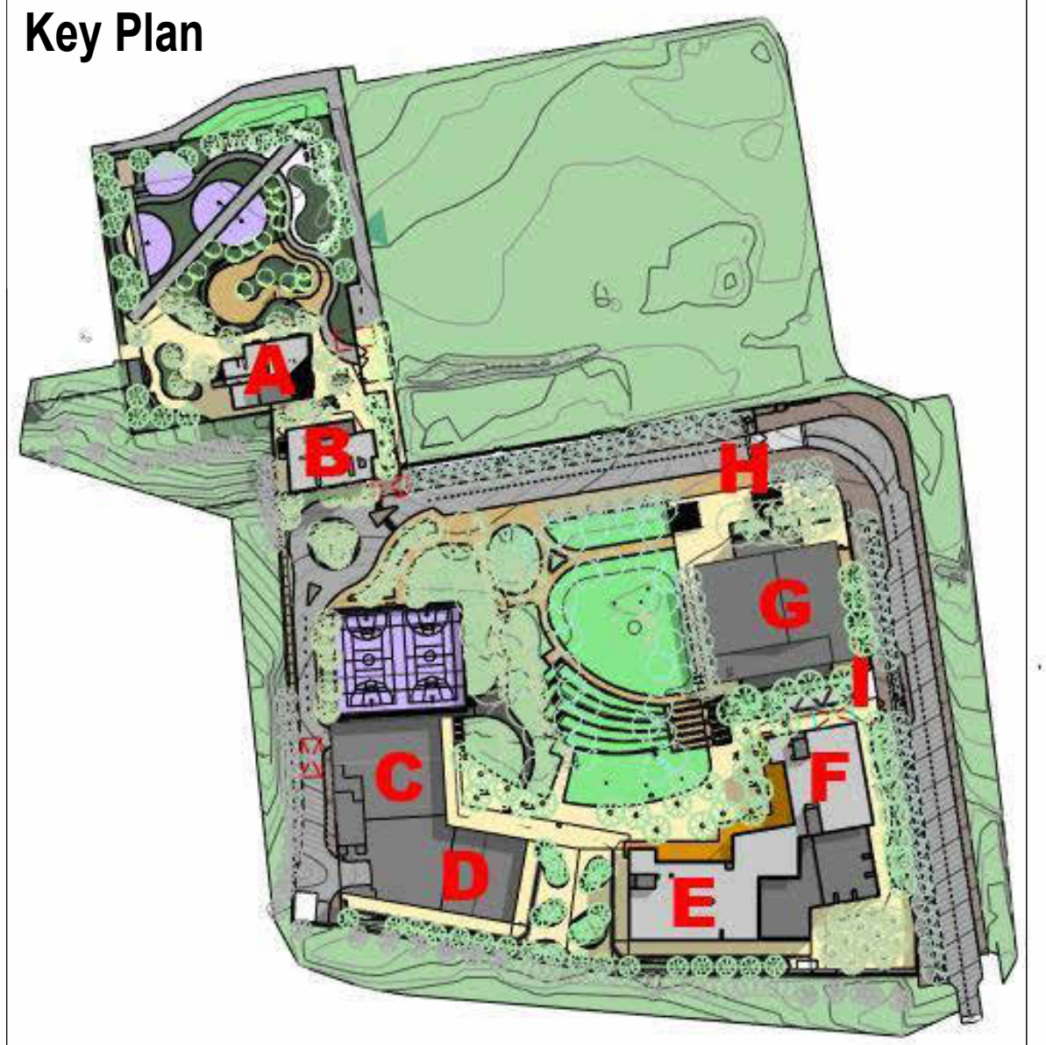

שינויים:

מספר מהדורה	תיאור	תאריך
0	למכרז	01.09.2019

מתחם חינוכי אמי"ת

כתובת הפרויקט: כפר בתיה, רעננה
שם הלקוח: אמי"ת

○	●	○	○	NORTH
לביצוע	למכרז	לאישור	לעיון	

קומה.אינדקס.סוג הגיליון.מקצוע_אזור_מבנה_פרויקט
קנ"מ: 1:25
מספר הגיליון: CDE_S300
התכנית: Sections (P2)
שם המבנה: חניון
שם הקובץ: CKB_06_ CDE_S300
תוכנן ע"י: שי אטיאס
שורטט ע"י: שי אטיאס
0
1.09.2019

BIM PRODUCT
אתרוג הנדסה יוצרת

fni

ARCHITECTURE
קיבוץ שער העמקים|ט| 049839470
www.soarch.co.il - office@soarch.co.il